ASTRALPOOL	DIMENSIONES DIMENSIONS	Rev. 00 Año / Year: 2007 Pág./Page 1 / 1 ESP / ENG

CÓDIGO / CODE: **11313**

DESCRIPCIÓN: **SKIMMER 17,5L PP B.ANCHA + ALARGO**

DESCRIPTION: **SKIMMER 17,5L LP WITH WIDE MOUTH AND EXTENDED THROAT**

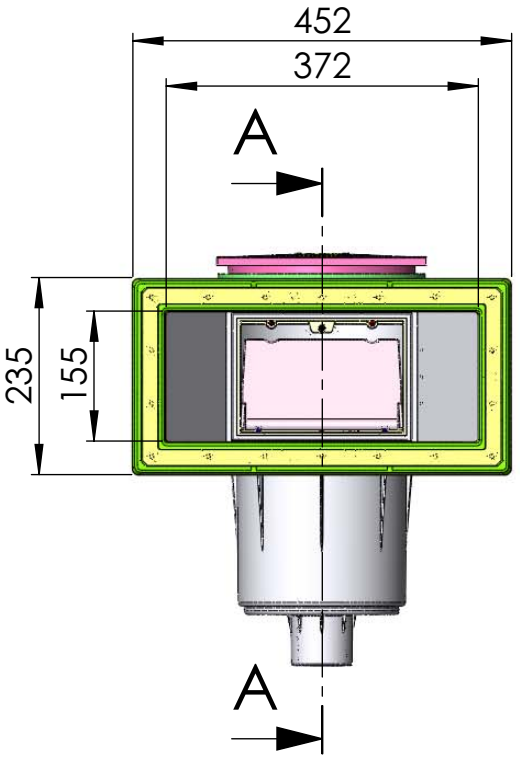

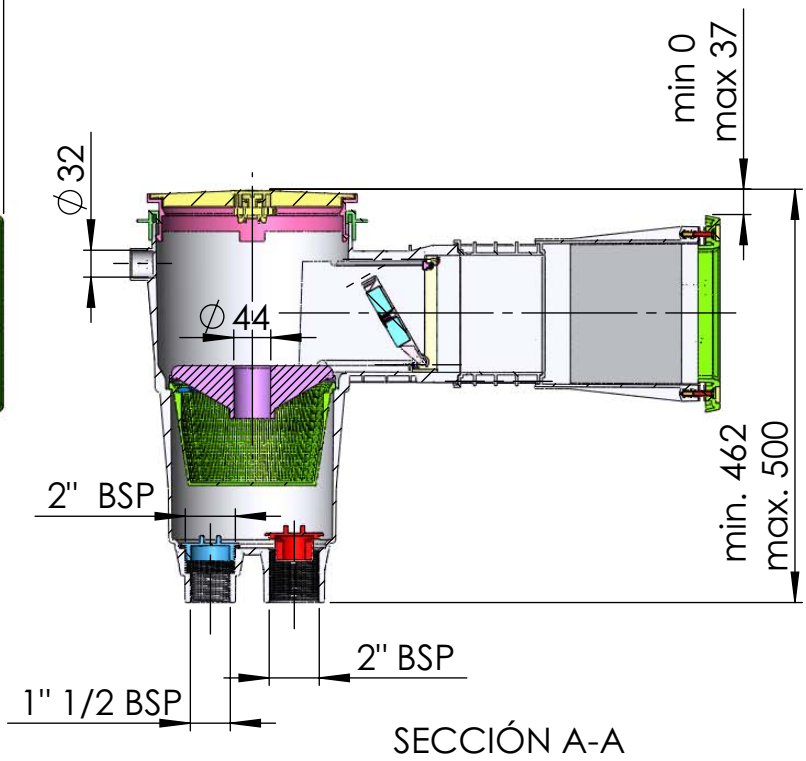

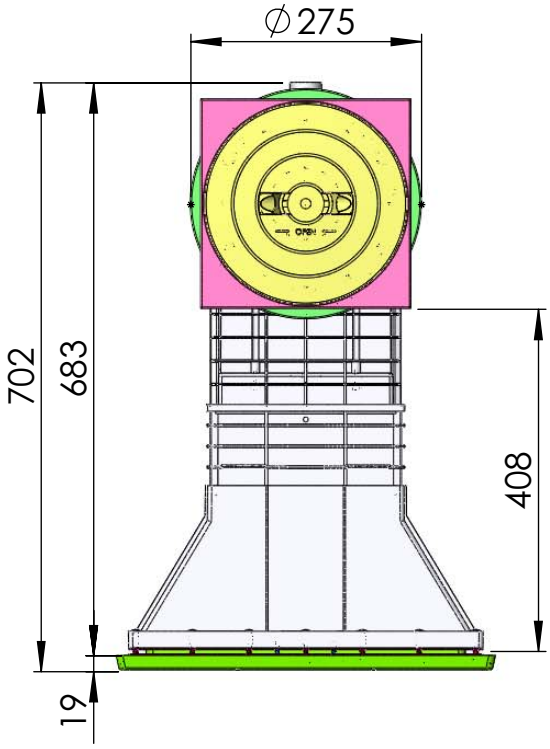

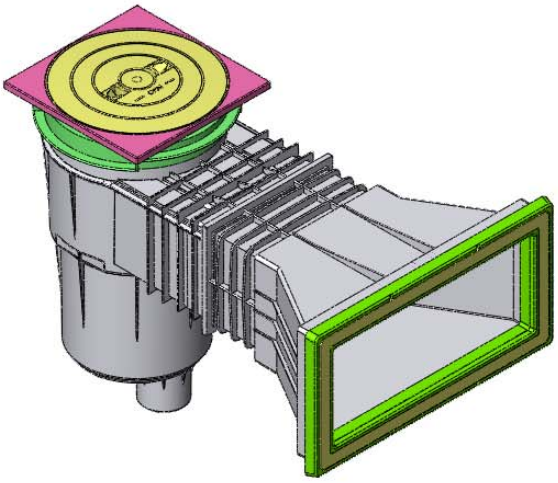

Nota: Unidades en mm
Note: Units in mm